Installation Instructions
Wall Mounting Kit
Explosion-Proof Unit Heater

These instructions are meant to supplement the main installation, operating and maintenance instructions supplied with the explosion-proof unit heater. Do not attempt to install the heater before reading the main instructions.

WARNING:
Do not install the heater before reading the installation instructionssupplied with the heater. Serious injury or unsafe operating conditions could result from not following the instructions.

The figure below illustrates the wall mounting kit components and the heater attachment point. The wall mounting kit may be used for right side mounting, as shown, or for left side, and is intended to be bolted to a flat vertical surface of sufficient strength to safely hold the heater assembly in place.

Follow these steps to complete the installation.

1. Attach the mounting arm to the 2 mounting angles using the long 5/8" bolt, nut and washers supplied with the kit as shown in the figure above.
2. Install the mounting arm assembly to the wall in the predetermined heater mounting location using the 8, 9/16" (14.3mm) diameter holes in the mounting angles. 1/2" (12mm) bolts with flat washers and lock washers should be used to install the mounting arm assembly. This hardware is not supplied with the mounting kit or heater. Tighten the hardware securely.
3. Carefully raise the heater into position below the mounting arm and attach the heater to the arm at the center bolt hole on the heater as shown in the figure using the 1/4" spacer, short 5/8" bolt flat washer and lock washer supplied with the kit.
4. Securely tighten the long 5/8" bolt attaching the support arm to the mounting angles and the short 5/8" bolt attaching the heater to the support arm.
5. Carefully check that all of the hardware is tight and that the heater is securely fastened to the support arm.
6. Complete the installation per the main installation, operating and maintenance instructions.

Instructions d'installation de la troussede montage de base

Ces instructions complètent les instructions d'installation, opération et entretien fourni avec l'aérotherme antidéflagrant. Ne pas essayer d'installer l'aérotherme avant d'avoir lu les instructions principales de l'unité.

VERTISSEMENT
Ne pas installer l'aérotherme a vant d'avoir lu les instructions d'installation fourni avec l'unité. Ne pas suivre les instructions ou une utilisation dangereuse pourrait causer des blessures graves.

La figure ci-dessous montre les composantes de la trousse de montage de base et le point d'attache à l'aérotherme. L'aérotherme peut être installé vers la gauche ou la droite et doit être fixé à une surface plane verticale assez rigide pour supporter de façon sécuritaire le poids de l'appareil.

Suivre cette méthode pour compléter l'installation:
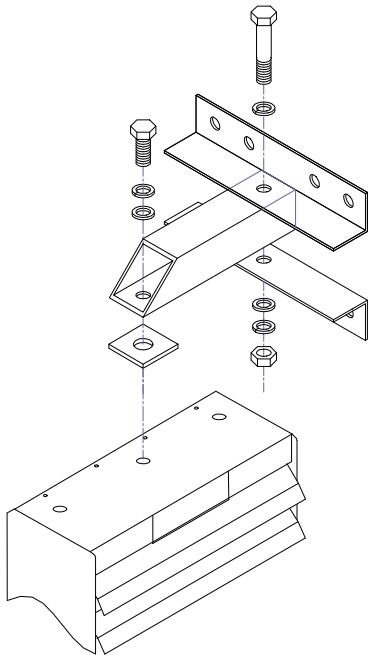
1. Fixer le bras de montage aux 2 fers angles avec le boulon 5/8 po. (16 mm) fourni tel qu'indiqué à la figure.
2. Fixer le support au mur par les 8 trous de 9/16 po. (14.3 mm) de diamètre des fers angles.
3. Utiliser des boulons 1/2 po. (12.7 mm) ainsi que des rondelles plates et de freinage (non-fourni) pour fixer le support. Bien serrer l'assemblage au mur.
4. Soulever l'aérotherme sous le support et le fixer au centre avec le petit boulon 5/8 po. (16 mm) ,1/4 po. (6.4 mm) spacer, fourni ainsi que les rondelles plates et de freinage. Serrer les boulons 5/8 po. (16 mm).
5. Vérifier que tous les boulons sont bien serrés.
6. Compléter l'installation selon les instructions de l'aérotherme.